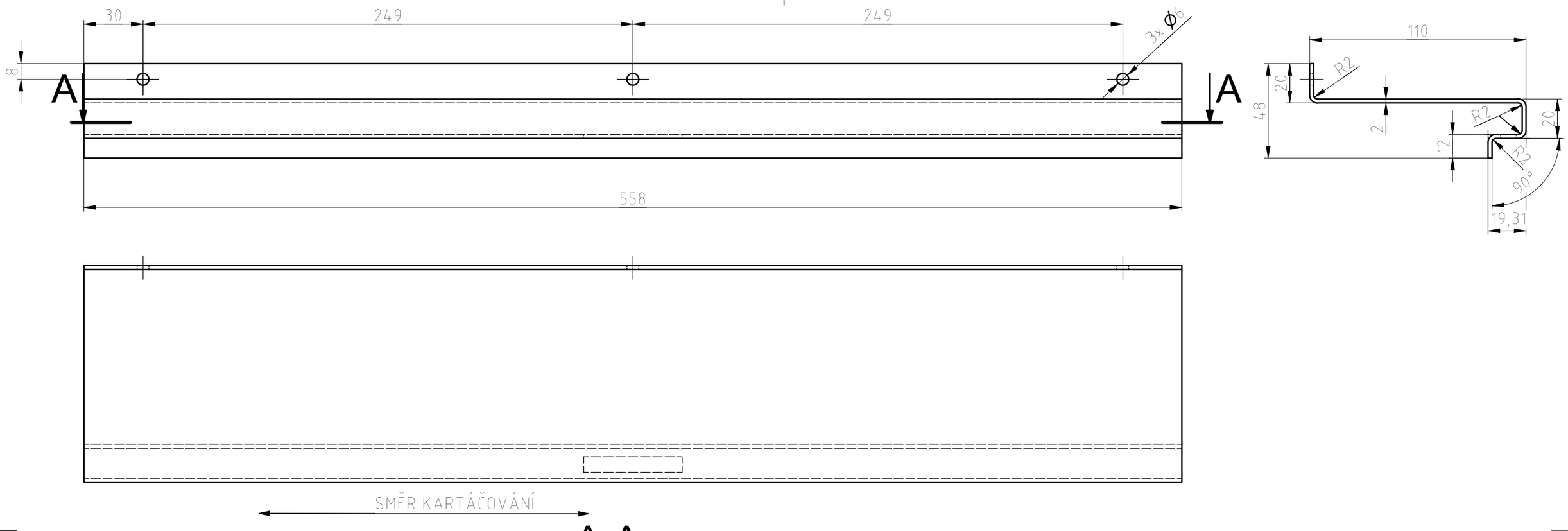

A-A 1 : 2

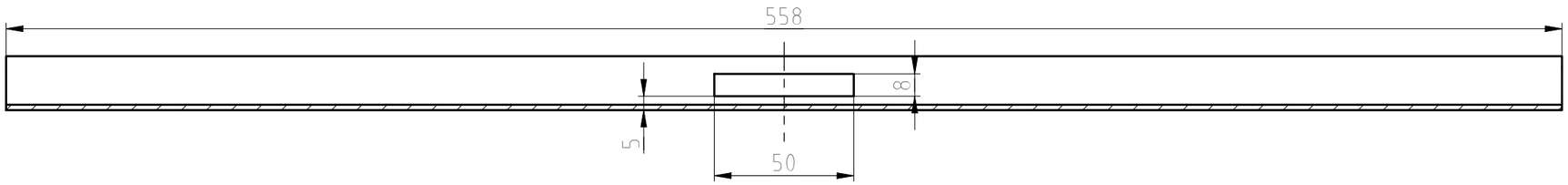

1 : 5

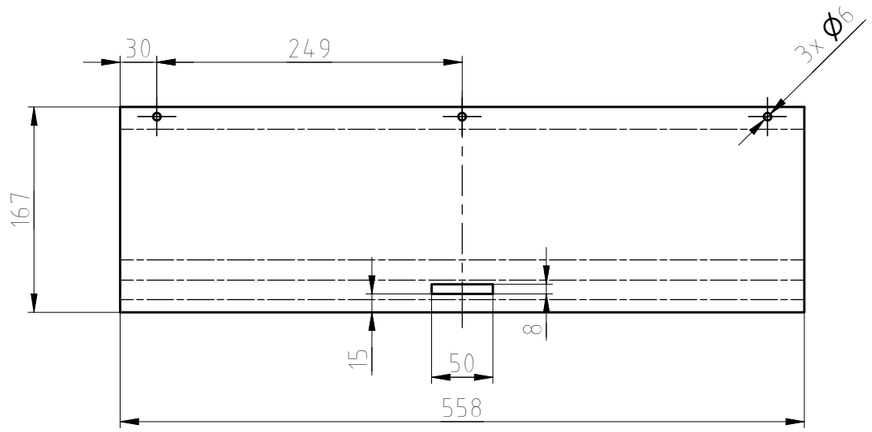

KARTÁČOVANÝ POVRCH

Počet kusů	Název - Rozměr	Materiál	Užito u čísla výkresu	Pozice
2	P2 - 558x169	X5CrNi18-10	16C00375	1

CAD

Název: HORNÍ DÍL

Měřítko: 1:2

Kreslil: CHLEBEČEK Datum: 14.5.2020 Změna: Změnu provedl:

Schválil: Datum:

Formát: A3 Typ: KT8D5RN2 Skupina: BOČNICE Poznámka:

Č.výkresu: 16C00377

Index: Listů: 1 List: 1

DPMB Dopravní podnik města Ostrava a.s.

VŠECHNA PRÁVA K TOMUTO DOKUMENTU A INFORMACÍM V NĚM OBSAŽENÝM JSOU DUŠEVNÍM MAJETKEM DPMB,a.s.. KOPÍROVÁNÍ NEBO POSKYTNUTÍ TŘETÍ OSOBĚ BEZ SOUHLASU VLASTNÍKA JE ZAKÁZÁNO. 2012.